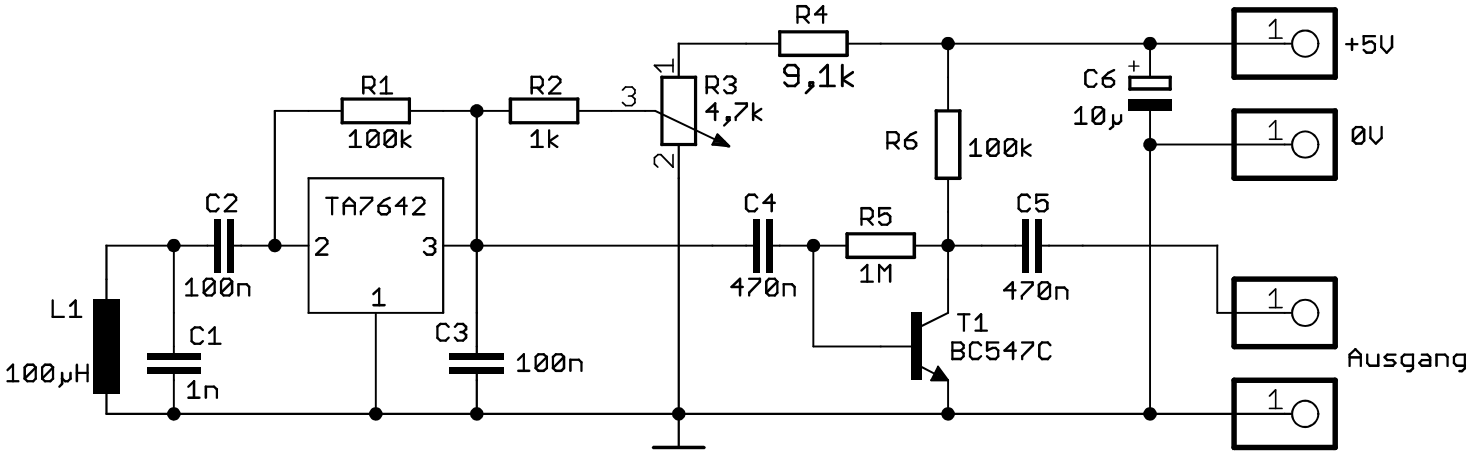
R4
9,1k
+5V
R1
100k
R2
1k
3
1
R3
4,7k
2
C6
10µ
0V
R6
100k
C2
TA7642
2
3
1
C4
R5
C5
100n
470n
1M
470n
L1
C1
C3
T1
BC547C
100µH
1n
100n
Ausgang